

ДС ВПТС.402138.001

Датчик скорости

Предназначен для установки на осях колесных пар вагонов метро и обеспечивает формирование электрического сигнала, частота которого пропорциональна скорости вращения колесной пары

Особенности

- Устанавливается на оси колесной пары
- Не содержит подшипников и узлов трения
- Стойкость к осевому и радиальному биению
- Разрешение 200 импульсов на оборот
- Широкий диапазон напряжения питания
- Простота монтажа и обслуживания
- Механическое и климатическое исполнение для подвижного состава

Технические данные

Наименование	Значение
Напряжение питания	10 … 30 В постоянного тока
Потребляемая мощность	Не более 10 Вт
Максимальная частота вращения вала вагона при максимальной скорости состава 240 км/ч	1500 об/мин
Количество импульсов на оборот датчика	200
Максимальная частота выходного сигнала при максимальной скорости состава 240 км/ч	5 кГц
Дискретные выходы	4 выхода: OUTA, OUTB, not (OUTA), not (OUTB)
Форма выходных сигналов	Меандр
Скважность выходных сигналов	0,5 ±0,1
Выходное напряжение логической «1»	не менее ($U_{пит}$ = -2,5 В), нагрузка 14 мА
Выходное напряжение логического «0»	не менее 2,5 В, нагрузка 14 мА
Максимальный ток потребления	не более 30 мА
Ток короткого замыкания (опционально)	не более 50 мА
Защита от короткого замыкания (опционально)	Триггерная, время включения 2 мкс., сброс по изменению сигнала
Защита от подачи обратного напряжения питания	$U_{обр.}$<= 45 В
Фазовый сдвиг сигнала А относительно В	900 ±450
Диапазон рабочих температур	- 50…+70 °С
Группа механического исполнения	М27
Степень защиты оболочки	IP68
Габаритные размеры Д х Ш х В	626 х 890 х 253 мм
Масса	не более 4 кг
Способ крепления	На буксу, раздельное, без подшипников

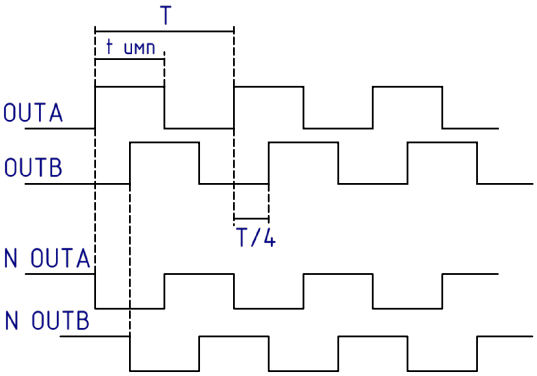



Форма сигналов, фазовые соотношения показаны при вращении ротора против часовой стрелки, при направлении зрения на крышку установленного датчика (со стороны шильда)

Габаритный чертеж

